ESSENTIAL

All the massage tables of the ESSENTIAL line feature the electric height adjustment and the possibility to adjust the back or the leg manually.

Tutti i lettini della linea ESSENTIAL presentano la regolazione elettrica dell'altezza e la possibilità di regolare lo schienale o la gamba manualmente.

AYURVEDA

COD. 164

Thanks to the oil-resistant mattress, this table is specifically designed for ayurvedic treatments. It can be matched with the Shirodhara Pole.

Grazie al materasso resistente all'olio, questo lettino è progettato specificamente per i trattamenti ayurvedici. Può essere abbinato al palo Shirodhara.

Focus on

- *1 electric motor for height adjustment*
- *Adjustable headrest section*
- *Oil-resistant mattress*
- *Maximum client / practitioner comfort*

- 1 motore elettrico per regolazione dell'altezza
- Sezione testa regolabile
- Materasso resistente agli oli
- Massimo comfort cliente / operatore

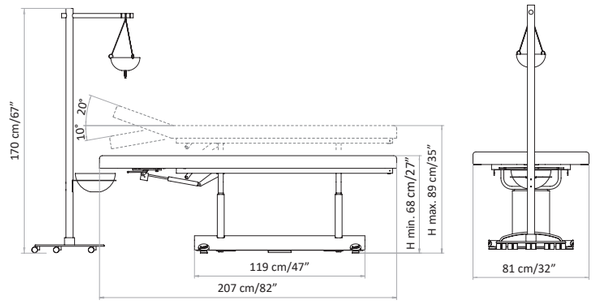

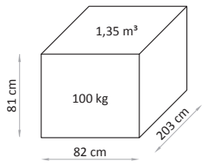

MATTRESS CUSTOMIZATION

Spa Prestige and Nefos are the exclusive upholstery lines by Lemi. The innovative material and its special finishing touch guarantee easy-cleaning and hygiene. Its extraordinary structural qualities will persist through the years. An incredibly elastic texture enhances the memory foam mattress softness and quality at its best, giving Spa Clients a complete and satisfying wellness experience.

PERSONALIZZAZIONE MATERASSO

Spa Prestige e Nefos sono le linee di rivestimento esclusive di Lemi. L'innovativo materiale e il suo speciale tocco di finitura garantiscono una facile pulizia e igiene. Le sue straordinarie qualità strutturali permangono nel corso degli anni. Una texture incredibilmente elastica migliora al massimo la morbidezza e la qualità del materasso in Memory Foam, dando ai clienti di Spa un'esperienza di benessere completa e soddisfacente.

SPA PRESTIGE COLORS

COLORI SPA PRESTIGE

NEFOS COLORS

COLORI NEFOS

The images are for illustrative purposes only and may not reflect the actual image of the finishing.

Le immagini hanno valore puramente illustrativo e possono non rispecchiare l'immagine reale della finitura.

BASE CUSTOMIZATION

Today, 70% of the company's wooden equipment and treatment tables are manufactured using FSC certified lumber from unprotected forests. The woods are furnished by suppliers that have committed themselves to sustainable development, guaranteeing full compliance with the best environmental protection practices.

PERSONALIZZAZIONE BASE

Oggi, il 70% delle attrezzature e dei tavoli da trattamento in legno dell'azienda sono realizzati con legname certificato FSC proveniente da foreste non protette. I legni provengono da fornitori che si sono impegnati per lo sviluppo sostenibile, garantendo il pieno rispetto delle migliori pratiche di tutela ambientale.

ACCESSORIES UPON REQUEST
ACCESSORI SU RICHIESTA

All Essential tables have a standard setting customizable upon request.
Tutti i lettini Essential hanno una configurazione standard personalizzabile su richiesta.

Available finishing for AYURVEDA
Finiture disponibili per AYURVEDA

SB Milky wood
SB Rovere sbiancato

RN Natural oak
RN Rovere Naturale

RW Wengè aok
RW Rovere Wengè

Lemi color therapy
Cromoterapia

UK cable
Cavo UK

Shirodara pole + 3 oil bowls + 1 oil warmer
Palo Shirodara + 3 ciotole olio + 1 scaldatoio

Australian Cable
Cavo Australia

The images are for illustrative purposes only and may not reflect the actual image of the finishing.
Le immagini hanno valore puramente illustrativo e possono non rispecchiare l'immagine reale della finitura.

TECHNICAL REQUIREMENTS

CARATTERISTICHE TECNICHE

	voltaggio *voltage*	frequenza *frequency*	assorbimento *absorption*	*warranty*	garanzia
DRY LINE & RELAX LINE					
wood beds **lettini di legno**	230/110V ac	50/60 Hz	0,70-1,5 Amp	*structure: 10 years* *motors and controls: 2 years* *undeformable foam: 5 years* *heating: 1 year*	struttura: 10 anni motori e controlli: 2 anni gomma indeformabile: 5 anni riscaldamento: 1 anno

REGULATIONS
All Equipment is CE marked

Electrical equipment and beds
Directive 2006/42/CE (Machinery Directive) and national regulations
Directive 2004/108/CE (Electromagnetic Compatibility Directive) and national regulations.

Hydraulic equipment and beds
Directive 2006/42/CE (Machinery Directive) and national regulations

Images
The images are for illustrative purposes only and may not reflect the actual image of the product.

NORME
Tutte le attrezzature sono a marchio CE

Attrezzature e lettini elettrici
Direttiva 2006/42/CE (Direttiva Macchine) e disposizioni nazionali di attuazione
Direttiva 2004/108/CE (Direttiva Compatibilità elettromagnetica) e disposizioni nazionali di attuazione.

Attrezzature e lettini idraulici
Direttiva 2006/42/CE (Direttiva Macchine) e disposizioni nazionali di attuazione

Immagini
Le immagini hanno valore puramente illustrativo e possono non rispecchiare l'immagine reale del prodotto.

Lemi®
ITALIAN WELLNESS EQUIPMENT

Brusaferri & C srl
Via Mara Maretti Soldi, 13
26011 Casalbuttano (CREMONA) ITALY
Phone +39-0374-363069 Fax +39-0374-363071
info@lemigroup.it service@lemigroup.it

www.lemigroup.it